bathroom therapy

GARANTIE 2

Référence : **401511523**

MEUBLE COMPLET DUBAÏ AVEC MIROIR SUSPENDUS - LARG. 120 CM - COLORIS BLEU PAON

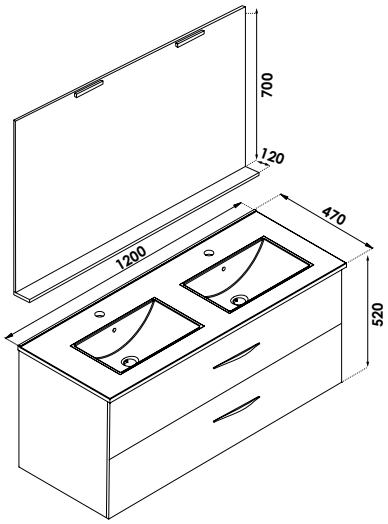

CARACTÉRISTIQUES	Meuble à suspendre finition bleu paon, avec plan céramique blanche deux vasques intégrées avec trop plein Dimensions : Longueur : 120 cm x Profondeur : 47 cm x Hauteur : 52 cm Corps de meuble avec vide sanitairePlan céramique blanc extra-plat, épaisseur : 18mm Dimension de la cuve : 410x265x120mm Plan céramique blanc extra-plat, épaisseur : 18mm Dimension de la cuve : 410x265x120mm Structure du caisson (façade et corps) en panneaux de mélaminé revêtu bleu paon, épaisseur : 16mm 4 tiroirs à ouverture totale et fermeture amortie Poignées en aluminium chromé 1 miroir-tablette à suspendre avec applique applique LED classe 2 IP44, hauteur : 70cm 2 points de fixation murale avec visserie (meuble et miroir) Accessoires en options : pieds réglables en hauteur : de 29 à 31cm, réf 950509P. Livré pré-monté, sans robinetterie, sans vidage Fabrication européenne Norme PEFC Ecotaxe en sus Garantie 2 ans
APPLICATIONS	Equipement de salle de bain
COMPATIBILITÉ	Veiller à l'encombrement nécessaire au montage et à la pose du meuble
PRÉCAUTION D'EMPLOI	Le montage et l'installation doivent être fait dans le respect des règles de l'art.

SPECIFICATIONS D'INSTALLATION	Permet l'équipement sanitaire des salles de bains et cuisine.
	N'est pas adapté pour une application autre que celle décrite ci-dessus. Notre garantie porte sur les défauts de matière ou de fabrication et s'applique dans les conditions définies par le fabricant. La garantie ne couvre pas les consommables, l'usure normale, les pièces mobiles, les dommages dus aux chocs
PRESCRIPTION DE POSE	• Livré pré-monté (sans robinetterie, sans visserie de fixation murale, sans vidage) • De conception française et de fabrication européenne

AYOR Water & Heating solutions - 13 place Francheville - BP 202- 24052 Périgueux CT Cedex 9 - Tél. 05 53 02 69 70 - www.ayor.fr

ayor